- **Modulreihen und Unterkonstruktion:**
  ~~Die Anordnung der Modultischreihen erfolgte beispielhaft~~ Die Modultische werden wie in der gezeigten ~~Skizze~~Schnittansicht ~~oder vergleichbar~~ ausgeführt.
  Die Tischneigung beträgt ~~ca.~~ 25 Grad (Abweichung +/- 1 Grad ist zulässig).
  Die minimale Höhe der Modultische beträgt 2,6 und die maximale Höhe der Modultische beträgt ~~4~~ 2,9 Meter über gewachsenem Grund.
  Die Höhe der Modulunterkante über dem Erdboden darf 0,72 Meter nicht unterschreiten und 0,85 Meter nicht überschreiten.
  Die Breite eines Tisches (gemessen von der Vorderseite zur Rückseite) beträgt 4,2 bis 4,4 Meter.
  Es sind lediglich 2 reihige Modultische (2 Module vertikal übereinander) zulässig.
  Die Module weisen eine Südausrichtung auf; ~~keine~~ Nachführanlagen oder sog. Ost-West-Anlagen sind nicht zulässig.
  Zwischen den einzelnen Modultischreihen ~~ist~~ wird ein Abstand von ~~ca. 3~~ 4 Metern ~~geplant~~ eingehalten.
  Die Unterkonstruktion wird mit Rammfundamenten oder Schraubfundamenten ausgeführt.
  Stationsgebäude:
  Die Stationsgebäude weisen ein Maß (B x H x T) von ~~maximal~~ 6,5~~m~~ x ~~4m~~ x 3~~m~~ Meter auf.
  ~~Die Anordnung der Stationsgebäude erfolgte beispielhaft.~~
- ~~**Parkinterne Verkehrsflächen:**~~
  ~~Die Anordnung der parkinternen Verkehrsflächen erfolgte beispielhaft.~~
  ~~**Kabel:**~~
  ~~Die Kabel zwischen den Projektflächen wurden beispielhaft eingezeichnet.~~
- **Einzäunung:**
  Es ist eine Einzäunung des Geländes mit einer maximalen Höhe von 2,5 ~~m~~ Meter ~~geplant~~ zulässig; die minimale Höhe beträgt 2,3 Meter.
  Die Einzäunung ~~erfolgt ggf.~~ darf mit einem Übersteigeschutz ausgeführt werden.
  Die Zäune werden in grüner Farbe erstellt (RAL-Farbe Laub- oder Moosgrün)

Beispielfoto Umzäunung:

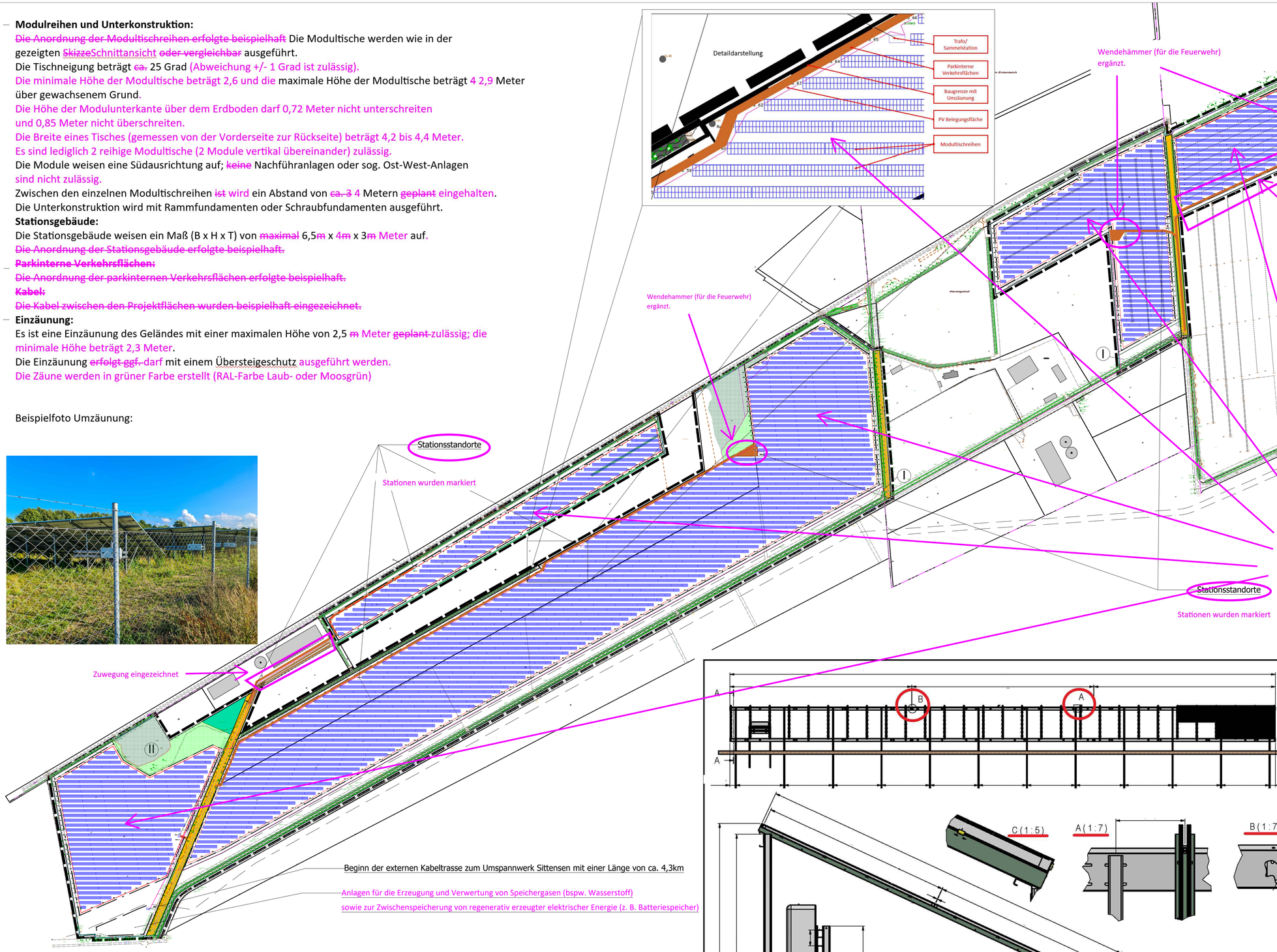

N

Hinweis:
Die nach erfolgter öffentlicher Auslegung vorgenommenen inhaltlichen Änderungen wurden für die erneute öffentliche Auslegung farblich hervorgehoben.

Modulbelegungen neu gestaltet mit Reihenabstand von 4 Metern, außerdem Flächenverlust für Eingrünung berücksichtigt.

In der nachstehenden Zeichnung wurde die Angabe zum Reihenabstand von „ca. 3 Metern" auf „4 Meter" geändert.

Quersicht (~~beispielhaft~~ nicht maßstabsgetreu)

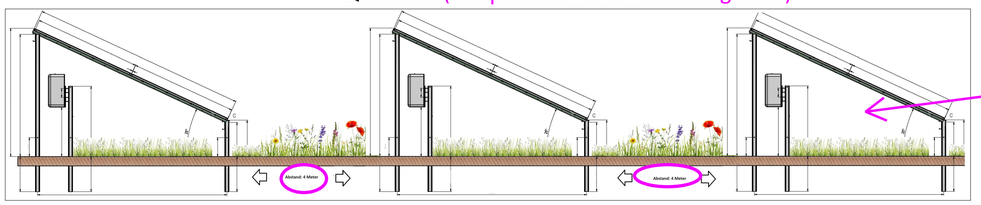

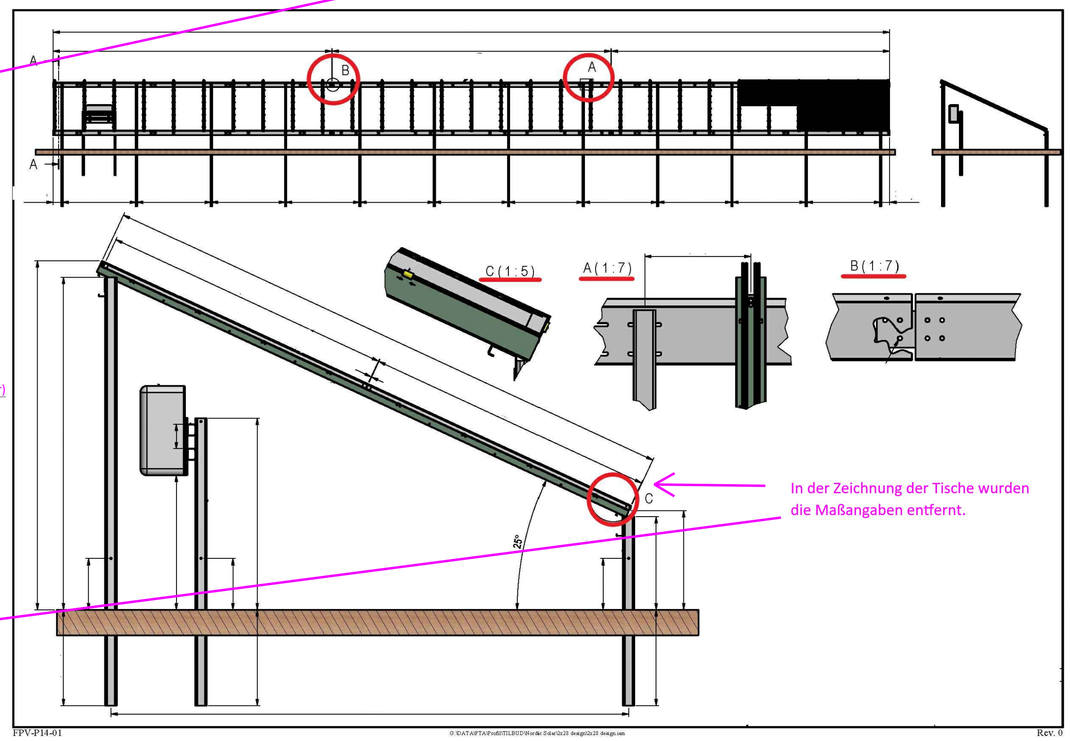

In der Zeichnung der Tische wurden die Maßangaben entfernt.

Grenze des räumlichen Geltungsbereiches des Bebauungsplanes
PV Modul Tische ~~(indikativ)~~
MS Stationen (Trafo/ Sammelstation)
interne Verkehrsfläche (~~ca.~~ 3m breit)
öffentliche Verkehrsfläche
Ausgleichs- und Ersatzmaßnahmen
Biotope
Kabel
Bäume
Wassergräben

Vorhaben- und Erschließungsplan
zum
Vorhabenbezogenen Bebauungsplan Nr. 10
"Solarpark Tiste"

Solarpark Tiste Projekt	Vorhabenträger: NewDev Solarpark Tiste GmbH & Co. KG Birkenweg 9 21258 Heidenau NEWDEV
DE-2023-02-27 Projektnummer	
Vorhaben- und Erschließungsplan Status	
KET/JKM Gezeichnet	16.05.2024 Datum
- geprüft	- Datum

FPV-P14-01 © ID:\DATA\PT\Profi\TILBUD\Forder Stiele\2x28 design\2x28 design.iam Rev. 0